dancop

The network of manufacturing excellence

CRASH STOP®

Désignation	**Protection murale**
Référence	**80-1000WLA**
EAN	**4250912309548**
Numéro de douane	**73269098**

Longueur	**1000 mm**
Hauteur	**140 mm**
Largeur	**180 mm**
Diamètre	**76 mm**
Poids net	**10.5 kg**
Type	**Coin 90° gauche extérieur**
Matériau	**Acier, galvanisé et thermolaqué**
Coloris	**Jaune avec bandes de signalisation noires**
Utilisation à l'intérieur	**Oui**
Utilisation à l'extérieur	**Oui**
Trous de perçage	**Ø 12 mm**
Fixation	**Avec goujons d'ancrage en acier galvanisé (disponibles sur demande)**

Mode de livraison	**Camion**
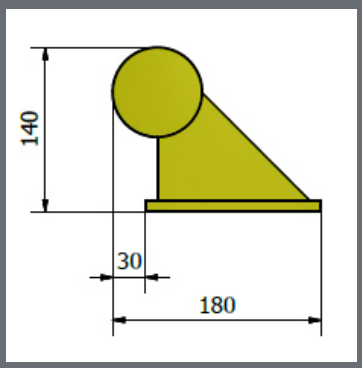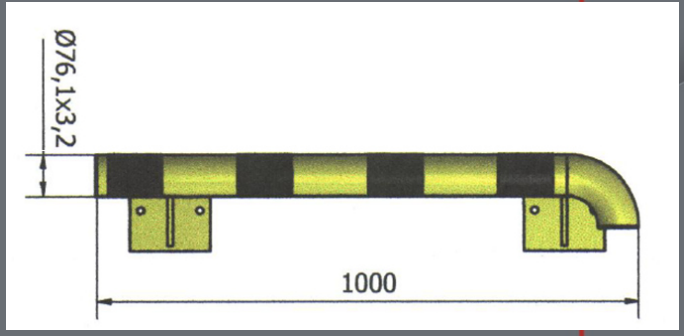
Description	**Le système modulaire en acier pour la protection murale est une solution parfaite pour sécuriser les locaux logistiques et de production. Avec ses différents éléments, la barrière convient parfaitement aux conditions locales. Grâce à la multitude des éléments droits ainsi que les angles intérieurs et extérieurs, les parties des bâtiments peuvent être facilement protégées.**